İç Bükey
Inner Souterbend

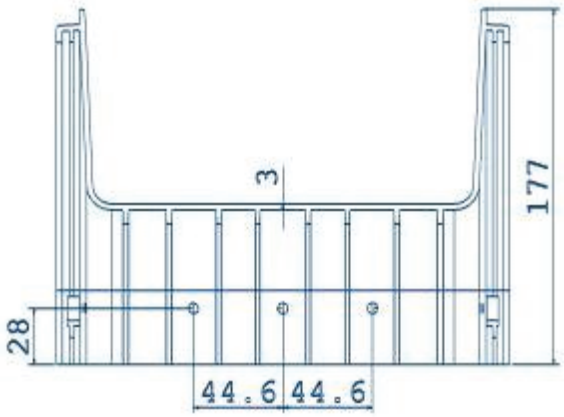

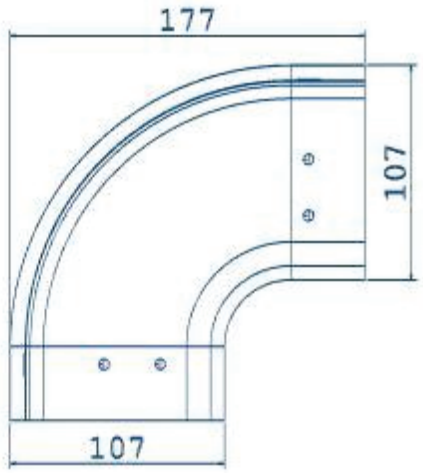

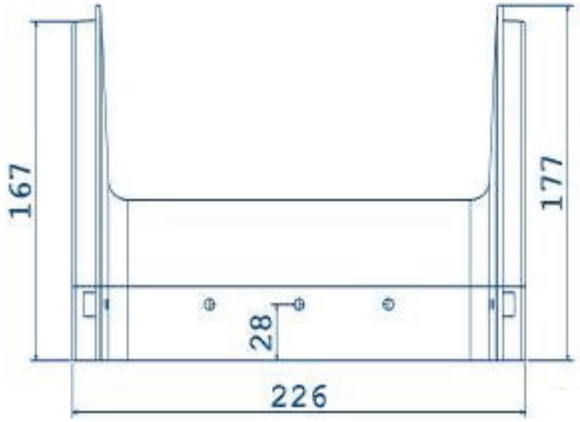

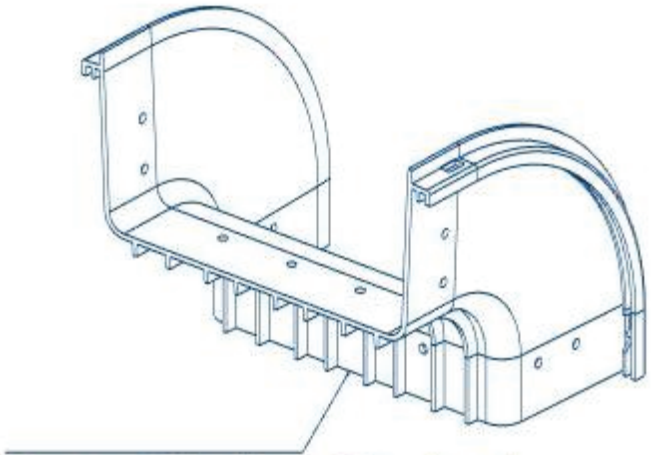

İç Bükey
Inner Souterbend

Teknik Bilgiler
Technical Specifications

Gövde Body	**S / 40 PVC (CH2- CH2) PVC** S / 40 PVC (CH2- CH2) PVC
Isı Dayanımı Heat Resistance	**70 0C Aleve karşı kendinden sönme özelliği** 70 0C Halogen free nonflammable
Darbe Dayanımı Impact Resistance	**83-85 Sh Noktasal ağırlık kapasitesi 120 kg (1m)** 83-85 Sh Point weight capacity 120 kg (for 1m)
Ham Madde Raw Material	**S / 40 PVC** S / 40 PVC